MURAL REVELA
Angle universel

DESCRIPTION		
Description		Angle universel en aluminium pour panneaux et dalles Mural REVELA.
Installation		Pose collée avec une colle MS polymère.
Dimension	mm	20x20 / 12x12
Longueur	ml	2,6
Poids	g/unité	770
Conditionnement	ml/boîte	2.6 ml par boîte (1 unité) - 26 ml par boîte (10 unités)
Code produit		0644
Coloris disponibles		Alu : 0001 Noir : 0002
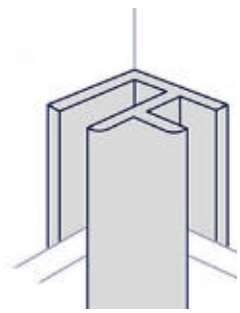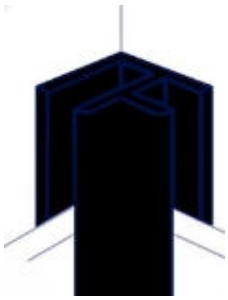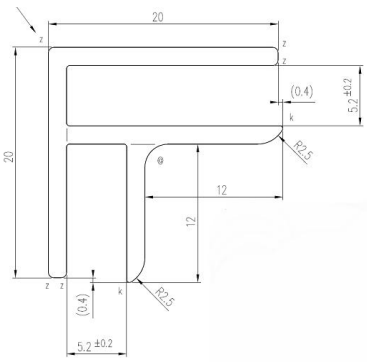
SCHEMA